SPシリーズ TGウォーク

安全懸架式リハビリテーションリフト

アームリフトとスプリングハンガーで安定した免荷歩行ができます

- ■スプリングハンガー採用で自然な歩行が可能
- ■φ125のキャスター採用で滑らかな走行が可能
- ■高機能4輪キャスターの採用で、直進、自在回転、停止の切り替えが可能
- ■スイッチ操作で容易に免荷量調整が可能
- ■本体高さが1960mmでリハビリ室からの移動が可能
- ■緊急停止ボタン設置
- ■用途に合わせた2サイズ

緊急停止ボタン

リチウムイオン電池
●充電器にセットして充電します

スプリングハンガー
●免荷量計はオプション品です

製品仕様

- ●アーム上下動はスイッチ操作式
- ●4輪キャスター（直進、自在回転、停止）
- ●フロントグリップ（標準品）990～1300mm
- ●サイドグリップ（オプションにつき別途購入）
- ●スプリングハンガー採用
- ●リチウムイオンバッテリー搭載

サイドグリップ（オプション）

希望小売価格

TG-1000（内寸1000㎜）	¥1,480,000（税別）/	**¥1,628,000**（税込）
TG-800（内寸800㎜）	¥1,359,000（税別）/	**¥1,494,900**（税込）
サイドグリップ（オプション）	¥180,000（税別）/	**¥198,000**（税込）
免荷量計（オプション）	¥160,000（税別）/	**¥176,000**（税込）

製品寸法（mm）

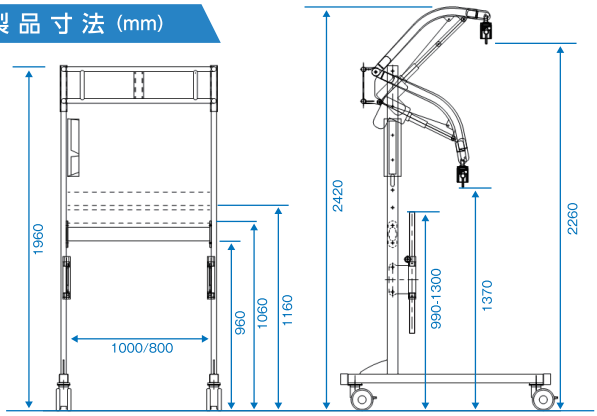

免荷式トレッドミル歩行（BWSTT）

TG-1000/800+PP-Tread（トレッドミル）

PP-Treadとの組み合わせで省スペースでのリハビリテーションが可能
TG-800はPP-Tread（手すり無）との組み合わせになります

MORITOH CORPORATION 株式会社モリトー
お客様相談室 0120-65-2525（ローゴ ニコニコ）
［ホームページ］http://www.moritoh.co.jp/
■本　社 / 〒491-0074 愛知県一宮市東島町3-36 TEL:0586-71-6151 FAX:0586-72-4555
■営業所 / 札幌 / 仙台 / 東京 / 埼玉 / 中部 / 大阪 / 岡山 / 福岡

お求めは